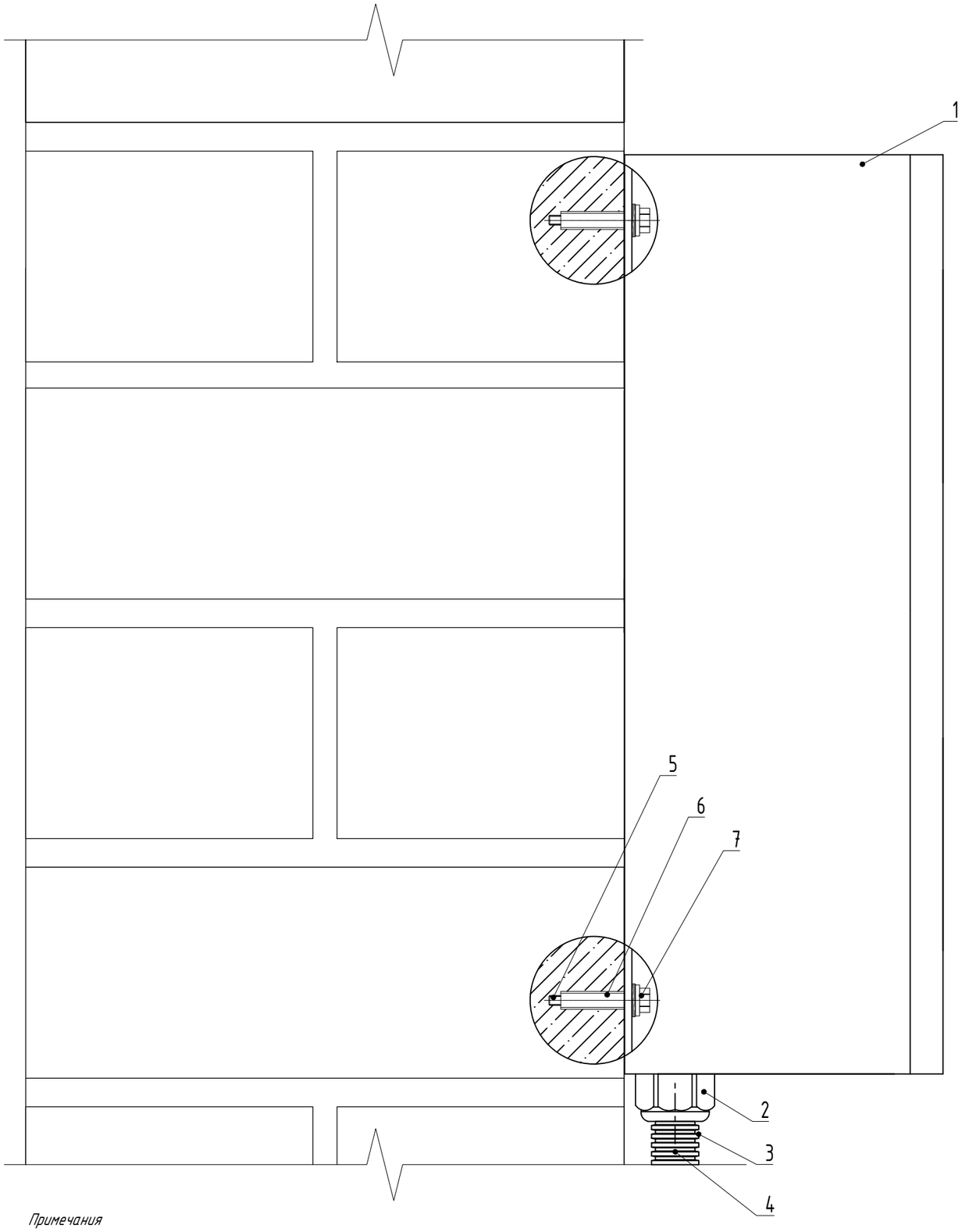

Поз. обозначения	Наименование	Кол-во
1	Контроллер уличный	1 шт.
2	Муфта вводная для металлорукава	20 шт.
3	Металлорукав металлополимерный гибкий, герметичный	по плану
4	Герметик кабельных вводов Stopaq FN 2100	0,5 кг.
5	Резьбовая шпилька оцинкованная М8х110	4 шт.
6	Химический анкер М8	4 шт.
7	Самоконтрящаяся гайка оцинкованная М8	4 шт.

Монтажная схема крепления на химическом анкере

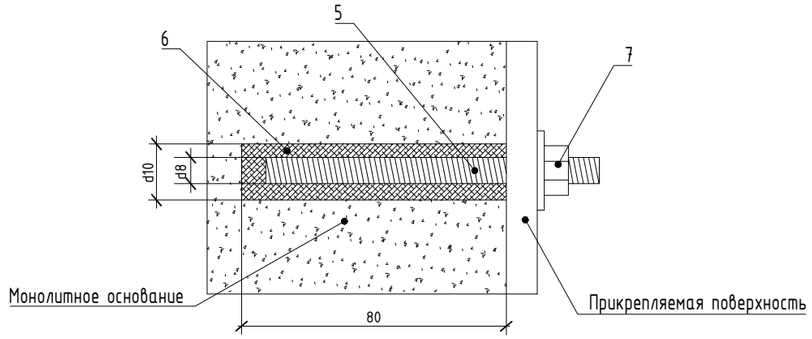

Монтаж химических анкеров производить в следующей последовательности:

1. *Просверлить буром или алмазной коронкой (согласовать с Заказчиком) отверстие d=10 мм и L=80 мм;*
2. *Продуть отверстие воздухом для освобождения от мусора и пыли;*
3. *Вкрутить (ЗАПРЕЩАЕТСЯ забивать молотком) с помощью установочного приспособления капсулу с химсоставом в очищенное отверстие;*
4. *Вкрутить (ЗАПРЕЩАЕТСЯ забивать молотком) с помощью шуруповерта или гаечного ключа резьбовую шпильку М8 в отверстие с химсоставом и оставить до полного отвердевания (время отвердевания приведено в таблице ниже);*
5. *После полного отвердевания с помощью гайки прикрепить насадку к основанию.*

Температура основания (°С)	*Время отвердевания (мин.)*
-5..0	*240*
0..+10	*45*
+10..+20	*20*
>+20	*10*

ВНИМАНИЕ: время отвердевания указано для монтажа в сухие отверстия, оно удваивается в случае монтажа во влажные отверстия.

Примечания

1. *Внешний вид оборудования может отличаться. Приведено для справки.*
2. *Оставить запас кабеля на разделку не менее 0,5 м.*
3. *Выполнить маркировку кабеля согласно принципиальной схемы.*
4. *Применять герметик кабельных вводов при температуре окружающей среды от -10 град С.*

Согласовано

Взам. инв. N

Подпись и дата

Инв. N подл

Изм.	Кол.уч.	Лист	N док.	Подпись	Дата
Разработал		Павлов			06.25
Проверил		Белоусов			06.25
Н.контроль		Белоусов			06.25
ГИП		Павлов			06.25

НИИОПБ-04/2025-ТБ-РД-СЭЗ

Выполнение работ по разработке проектно-сметной документации на оснащение объектов транспортной инфраструктуры техническими средствами обеспечения транспортной безопасности, предусмотренных планами обеспечения транспортной безопасности объектов транспортной инфраструктуры

Мост через реку Подкурок на км 41+703 автомобильной дороги Георгиевск - Новопавловск (в границах Ставропольского края)

Стадия	*Лист*	*Листов*
Р	*17*	

Схема установки контроллера уличного на монолитном основании

НАУЧНО-ИССЛЕДОВАТЕЛЬСКИЙ ИНСТИТУТ ПО ОБЕСПЕЧЕНИЮ ПОЖАРНОЙ БЕЗОПАСНОСТИ

Формат А3